SDL-konforme Projektplanung

- SDL-konforme Netzanschlussplanung
- Beratung & Projektierung
- Projektsteuerung
- Bauleitung

- Umspannwerke
- Kabelanlagen
- Blindleistungsanlagen
- Batteriespeicher

- Netzberechnungen
- Störungsanalysen
- Netzstudien
- Schutz- und Regelkonzepte

Unternehmen

Die ABE Ingenieurbüro GmbH ist eine 100 %ige Tochter der ABE Gruppe und ist seit 15 Jahren aktiv im Markt tätig.

Mit mehr als 170 geplanten und errichteten Umspannwerkanlagen zwischen 20 und 400 kV verfügen wir über langjährige Erfahrung in der Planung und Beschaffung von Hoch- und Niederspannungsanlagen für die unterschiedlichsten Energieprojekte.

Beim Bau von elektrischen Anlagen wie Umspannwerken, Trafostationen oder Kabelnetzen übernehmen wir für Sie von der Erstellung des Konzepts, über das Qualitätsmanagement und der Überwachung der Ausführung bis hin zur Schaltung in den Netzbetrieb alle wichtigen Projektschritte.

Unsere Kernkompetenzen:

- **Planung von intelligenten Netzanschlusslösungen**
- **Planung von Umspannwerken, 110–400 kV**
- **Planung von Blindleistungsanlagen, 0,4–30 kV**
- **Projektsteuerung und Bauleitung**
- **Planung und Dimensionierung von Kabelnetzen**
- **Computerbasierte Netzstudien zur Simulation Ihrer Erzeugungsanlagen, z. B. Verlustbewertungen, Kabeldimensionierungen**

ABE **Planung**
ABE Ingenieurbüro GmbH

ABE **Zertifizierung & Inspektion**
ABE Zertifizierung GmbH

EP-Grid
Das Energieportal

TMS
Miet- & Montageservice
TMS Trafo-Montage-Service GmbH

ABE **Betriebsführung**
ABE Betriebsführung GmbH

Planung

Netzanschlusskonzepte

Wir konzipieren und planen Umspannwerke, Trafostationen und Kabelnetze nach wirtschaftlichen Kriterien, abgestimmt auf die Bedürfnisse des Anschlussnehmers.

Wir planen Ihre Netzanschlussanlagen zuverlässig entsprechend den technischen Regeln nach GRID CODE, BDEW oder TC 2007/14 von 0,4 bis 380 kV. Bei der Planung wird insbesondere auf die Einhaltung der gewünschten elektrischen Eigenschaften am Netzanschlusspunkt geachtet.

Optimale Planung für den Netzbetrieb

Ein optimaler Netzanschluss ist für Sie besonders wichtig. Nutzen Sie deshalb die langjährigen Erfahrungen unserer Mitarbeiter im Umgang mit den jeweiligen Netzbetreibern.

Unsere Kenntnisse der Netzanschlussregeln der entsprechenden Netzbetreiber sind Grundvoraussetzung für die erfolgreiche Planung, Entwicklung und Beschaffung eines optimierten Netzanschlusses. Darüber hinaus erfolgt eine präzise und technische Umsetzung Ihres Projekts. Die Kosten bleiben hierbei für Sie jederzeit transparent und kalkulierbar.

Vollständige Leistungsverzeichnisse

Unsere Mitarbeiter erstellen für Sie professionelle Leistungsverzeichnisse. Diese beinhalten alle notwendigen Maßnahmen unter Berücksichtigung der kaufmännischen und technischen Rahmenbedingungen der VOB.

Erfolgreiche Störungsprävention

Bei der Planung werden insbesondere Kriterien wie die Verfügbarkeit bei einer Störung, die Störungsbehebung oder der Austausch von Komponenten berücksichtigt. Des Weiteren werden die netztechnischen Anschlussregeln der Netzbetreiber einbezogen und gegebenenfalls die Planung entsprechend angepasst, um eine wirtschaftlich optimale Lösung zu erreichen.

Netzanschlussanlagen | Gutachten

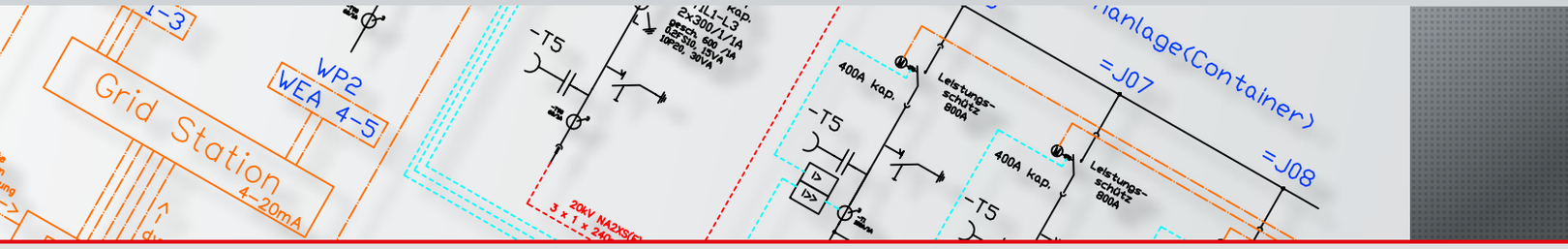

Netzanschlussanlagen

Netzberechnungen

Die richtige Auslegung Ihrer Netzanschlussanlage wird durch uns detailgetreu geplant und berechnet. Hierzu nutzen wir insbesondere Lastfluss- und Kurzschlussberechnungen sowie dynamische Berechnungen.

Netzstudien

In der Netzstudie für Ihren Netzanschluss werden sämtliche Berechnungen zu Ihrer Netzanschlussanlage zusammengefasst und die Ergebnisse durch uns ausführlich erörtert und bewertet.

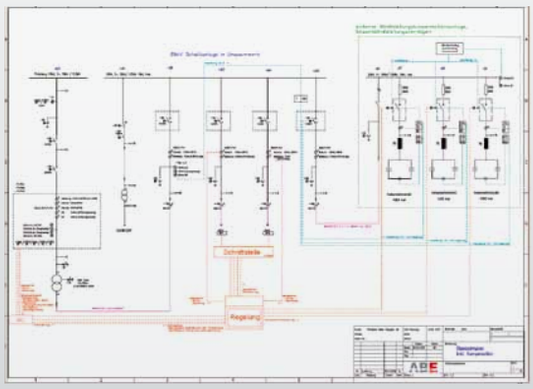

Gutachten

Wir unterstützen Sie bei der Analyse von Havarien oder Fehlverhalten Ihrer Netzanschlussanlagen und können dabei unsere Fachkompetenz und unser gesamtes Erfahrungsspektrum zur Anwendung bringen.

Wiederkehrende Fehlerbilder werden von uns durch Netzanalysen aufgedeckt. Hierzu halten wir modernste Analysegeräte vor und können elektrische Netze eingehend analysieren und dokumentieren.

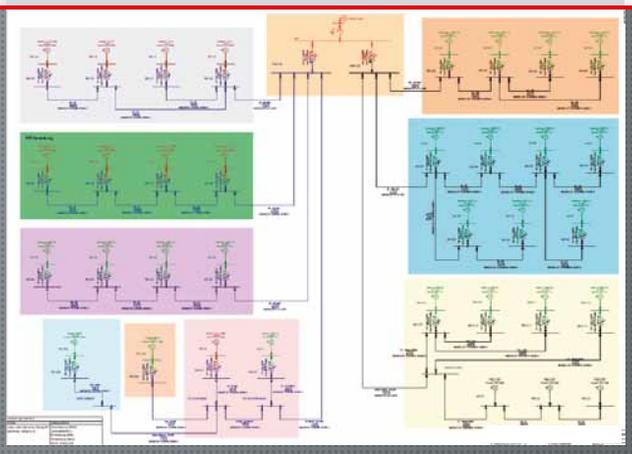

Projektsteuerung

Erfahrung – ein wichtiger Erfolgsfaktor

Bei der Projektierung und dem Bau von elektrischen Anlagen ist Erfahrung ein wesentlicher Erfolgsfaktor. Durch sie wird eine genaue Bewertung der Vor- und Nachteile eines Konzeptes ermöglicht. Diese Ergebnisse werden bei der Kalkulation der Wirtschaftlichkeit genutzt und finden u. a. bei der Prospektierung von Aktienfonds ihre Anwendung. Die Verfügbarkeit kann besser eingeschätzt und die Kosten können realistisch kalkuliert werden.

Kontinuierliche Baustellenbetreuung

Unsere erfahrenen Mitarbeiter steuern Ihre Baustelle mit professionellen Hilfsmitteln und ermöglichen so die Kontrolle der anvisierten Terminschiene. Bei drohenden Lieferverzögerungen werden Gegenmaßnahmen eingeleitet, damit für Sie das Optimum erreicht wird. Wir füllen für Sie die Schnittstellen zwischen Lieferant und Auftraggeber, klären damit alle anfallenden Fragen während der Bauzeit. So gewinnen Sie Zeit für Ihre weiteren Planungen.

Qualitätsmanagement

ABE überwacht die Liefer- und Montageleistungen der Lieferanten und gewährleistet, dass die Qualitätsanforderungen des Auftraggebers eingehalten werden. Wir sichern Ihren Anspruch durch eine kontinuierliche Dokumentation der Bauleistungen, damit zu jeder Zeit nachvollzogen werden kann was, wie, wo und wann verbaut worden ist.

Service

Wir vertreten Ihre Interessen

Mit der Entwicklung Ihres Projektes stehen wir Ihnen für alle Fragen rund um den Netzanschluss zur Seite. Bei der Frage „Wie soll denn eigentlich die Windenergieanlage, die PV-Anlage oder die Biogasanlage ausgestattet werden?“ bieten wir Ihnen entsprechende Varianten an, um Ihr Projekt wirtschaftlicher zu gestalten.

Bei der Ermittlung des wirtschaftlichsten Netzanschlusspunktes vertreten wir Ihre Interessen beim Netzbetreiber und sichern gemäß BDEW-Workflow Ihren Netzanschluss.

Gerne übernehmen wir für Sie die Anmelde- und Genehmigungsformalitäten beim Netzbetreiber.

Darüber hinaus vertreten wir gerne Ihre Interessen bei Versicherungen und Banken, um Ihnen Planungssicherheit zu gewährleisten.

Das Ganze natürlich europaweit.

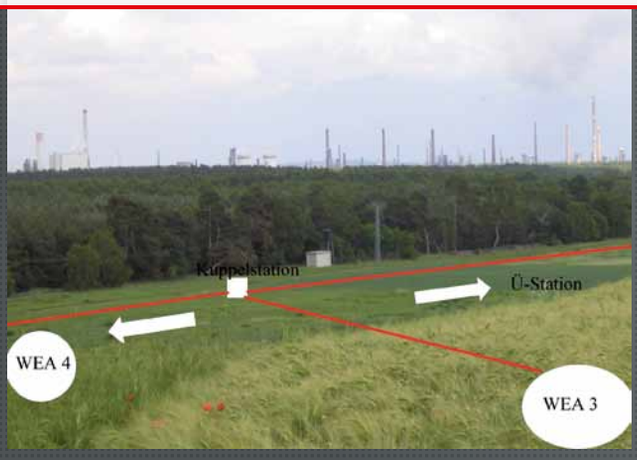

Referenzen

Das ABE Planungsteam hat in den vergangenen 15 Jahren ein Planungsvolumen von

- ca. 170 Trafo- und Übergabestationen
- 42 Umspannwerke 110 kV
- 1 Umspannwerk 400 kV
- 2 Batteriespeicher
- 16 Blindleistungsanlagen 20–30 kV
- 2 Stattcomanlagen

inklusive diverser Netzstudien und Kabelanlagen in Europa geplant und errichtet.

Die Erfahrungen, die wir hier gesammelt haben, werden sorgfältig gehütet, so das auch neue Mitarbeiter den Erfahrungspool nutzen können.

Haben wir Ihr Interesse geweckt?

Und so finden Sie uns...

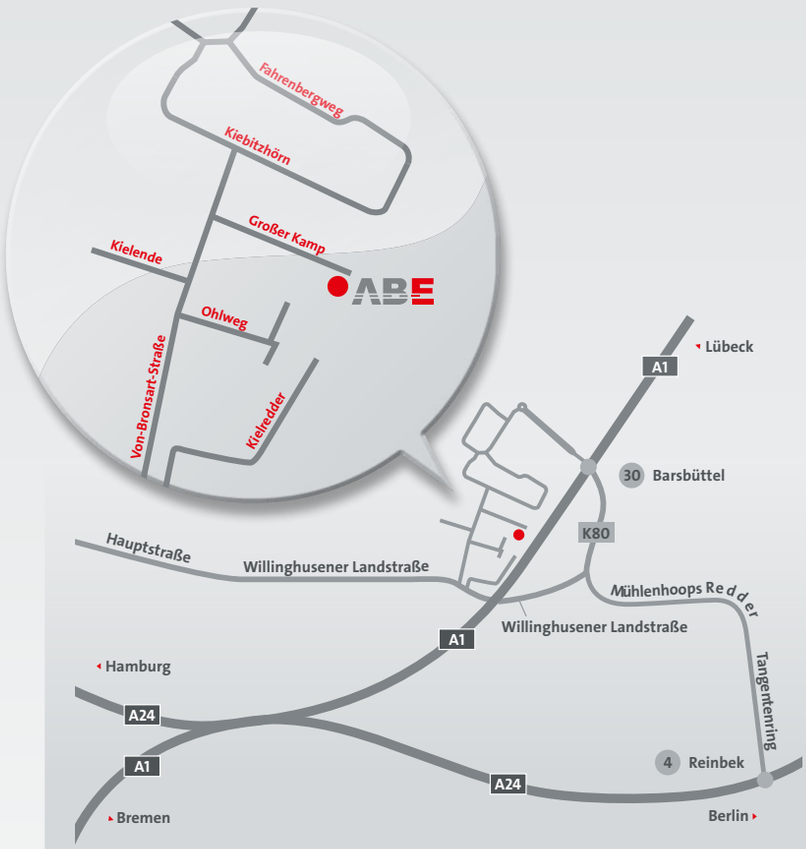

ABE Ingenieurbüro GmbH

Telefon: +49 (0) 40-25 4994-0
Telefax: +49 (0) 40-25 4994-210

Großer Kamp 1c
22885 Barsbüttel

E-Mail: info@abe-gruppe.de
Web: www.abe-gruppe.de

Die ABE Ingenieurbüro GmbH ist ein Unternehmen der ABE Gruppe.

Copyright © ABE Ingenieurbüro GmbH. Alle Rechte vorbehalten.